

onework
building better workplaces

Datenblatt

onework LUX DL 92 TW DALI

Die **onework** LUX DL 92 ist eine LED Downlight mit prismatischen Diffusor, welche Licht in der Farbtemperatur 2700K - 6500K Tunable White ausstrahlt und sich daher hervorragend zur Realisierung von Human Centric Lighting (HCL) Projekten eignet.

Allgemein	
Gerätekategorie	LED Downlight
Benutzerschnittstelle	DALI-Bus
Konformität	CE, RoHS
Garantie	5 Jahre

Befestigung	
Montageart	Einbau
Montageort	Decke
Einbaudurchmesser	75 mm
Einbautiefe	83 mm
Anschlussart	schraubenlose Klemme
Anschließbarer Leiterquerschnitt	0,75-1,5 mm²
Anzahl der Kontakte	2x5

Anzahl Leuchten	
B16	n = 23
C10	n = 23
C16	n = 36

Gehäuse	
Durchmesser x Höhe	92 x 53 mm
Gewicht	530g
Werkstoff	Aluminium
Schutzart	IP40
Umgebungstemperatur	-25 °C ... +40 °C
Farbe	weiß, ähnlich RAL 9016

Elektrische Ausführung	
Steuerungssystem	DALI-2
Schutzklasse	II
Nennspannung	220–240
Einschaltstrom	19A
Leistungsaufnahme	8 W
Betriebsgerät	BOKE BK-DWL022E-A600ADP + connecttion box BK-BAS010

Licht	
Lichtaustritt	direkt
Ausstrahlungswinkel	60°
Unified Glare Rating (UGR)	< 19
Lichtstrom	880 lm
Lichtausbeute	> 110 lm/W
Farbtemperatur	2700–6500 K
Lichtfarbe	Tunable White
Farbwiedergabeindex Ra	> 80
Lebensdauer	≥ 50 000 h

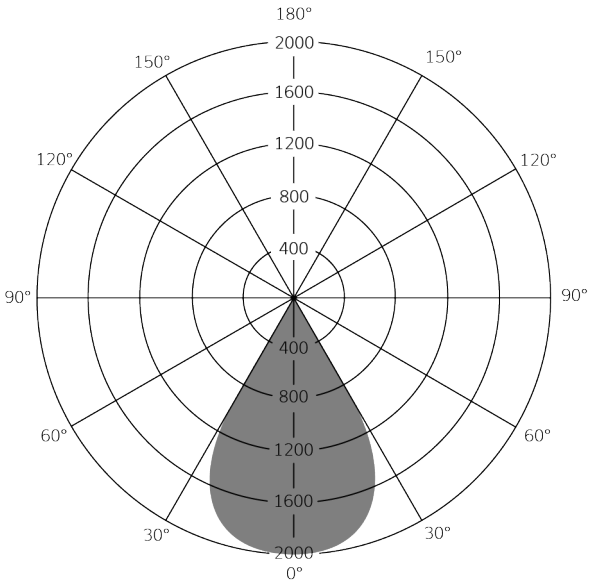

Lichtverteilung

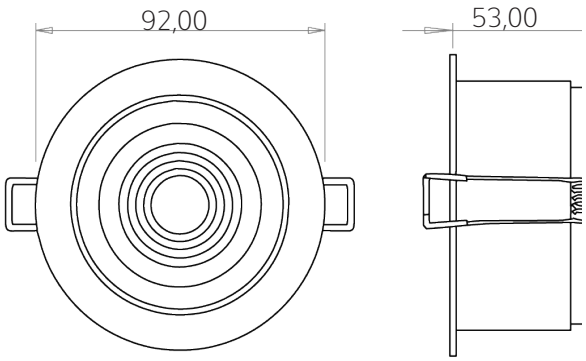

Maßzeichnung