

onework
building better workplaces

Datenblatt

# onework LUX DL 190 TW DALI

Die **onework** LUX DL 190 ist eine LED Downlight mit prismatischen Diffusor, welche Licht in der Farbtemperatur 2700K - 6500K Tunable White ausstrahlt und sich daher hervorragend zur Realisierung von Human Centric Lighting (HCL) Projekten eignet.

| Allgemein | |
|---|---|
| Gerätekategorie | LED Downlight |
| Benutzerschnittstelle | DALI-Bus |
| Konformität | CE, RoHS |
| Garantie | 5 Jahre |

| Befestigung | |
|---|---|
| Montageart | Einbau |
| Montageort | Decke |
| Einbaudurchmesser | 165-175 mm |
| Einbautiefe | 120 mm |
| Anschlussart | schraubenlose Klemme |
| Anschließbarer Leiterquerschnitt | 0,75-1,5 mm² |
| Anzahl der Kontakte | 2x5 |

| Anzahl Leuchten | |
|---|---|
| B16 | n = 23 |
| C10 | n = 23 |
| C16 | n = 36 |

| Gehäuse | |
|---|---|
| Durchmesser x Höhe | 190 x 90 mm |
| Gewicht | 930g |
| Werkstoff | Aluminium |
| Schutzart | IP40 |
| Umgebungstemperatur | -25 °C ... +40 °C |
| Farbe | weiß, ähnlich RAL 9016 |

| Elektrische Ausführung | |
|---|---|
| Steuerungssystem | DALI-2 |
| Schutzklasse | II |
| Nennspannung | 220–240 |
| Einschaltstrom | 19A |
| Leistungsaufnahme | 20 W |
| Betriebsgerät | BOKE BK-DWL022E-A600ADP + connecttion box BK-BAS010 |

| Licht | |
|---|---|
| Lichtaustritt | direkt |
| Ausstrahlungswinkel | 60° |
| Unified Glare Rating (UGR) | < 19 |
| Lichtstrom | 2200 lm |
| Lichtausbeute | > 110 lm/W |
| Farbtemperatur | 2700–6500 K |
| Lichtfarbe | Tunable White |
| Farbwiedergabeindex Ra | > 80 |
| Lebensdauer | ≥ 50 000 h |

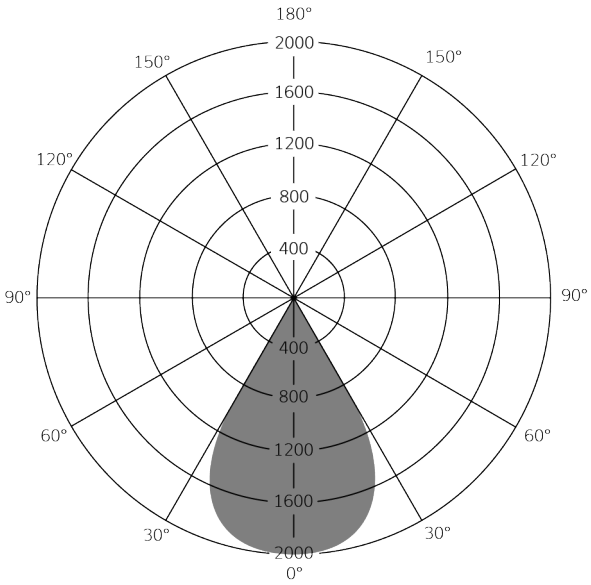


*Lichtverteilung*

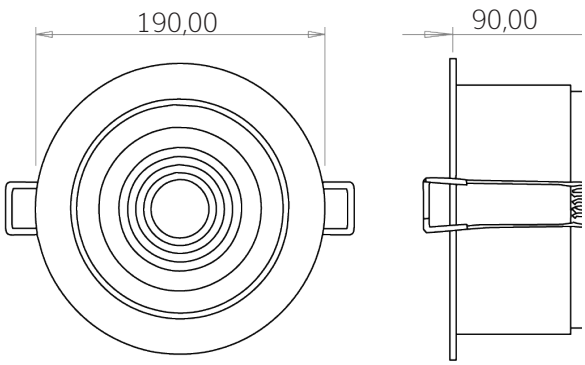


*Maßzeichnung*



onework
onework GmbH | Koboldstraße 4 | 24118 Kiel | info@onework.de | www.onework.de